ТИП 1320

ГОЛОВКА РАСТОЧНАЯ

F1

П А С П О Р Т

www.pozos.ru e-mail:info@pozos.ru

I. Применение и свойства

Это устройство - точная, регулируемая, универсальная расточная головка. Она имеет простую конструкцию, большую жесткость, легкость замены резцов и возможность контролировать размер растачиваемого отверстия.

С данной головкой возможно использовать оправки-хвостовики с конусами: Морзе; 7:24 DIN 2080 (ГОСТ 25827 исп. 1), MAS-BT, DIN 69871; и R8, растачивать и торцевать на станках по заданным параметрам. Головка имеет три зажимных отверстия по центру оси головки, поперек и под наклоном для торцевания и расточки разных диаметров.

II. Конструкция

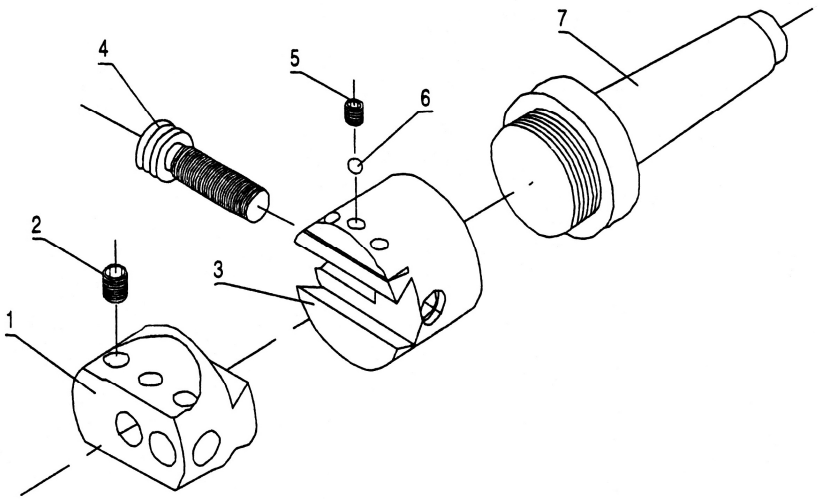

1 подвижная головка
2 стопорный винт
3 корпус с салазками
4 винт со шкалой
5 стопорный винт
6 стальной шарик
7 оправка

III. Параметры

модель	наружный диаметр мм	хвостовик резцов мм	диаметр расточки мм	точность шкалы мм	варианты оправок
Fl-12	50	12	10-125	0.01	КМ 2, 3, 4 ISO (30 40 50) , R8
Fl-18	75	18	12-160	0.01	
Fl-25	100	25	15-630	0.01	

IV. Использование

Шаг первый:
Зафиксируйте расточную головку с хвостовиком в станке.

Шаг второй:
Выберите расточной резец и соответствующее зажимное отверстие головки, вставьте и отрегулировав положение зафиксируйте его стопорным винтом.

Шаг третий:
Когда закончите первую расточку и если требуемый размер при этом не будет получен, остановите станок и выведите резец из рабочей зоны. Повторяйте раз за разом шаг третий до тех пор пока вы не получите отверстие необходимого размера или требуемую поверхность.

УПАКОВОЧНЫЙ ЛИСТ

1. Головка расточная 1 шт 2. Ключ шестигранный 3 шт

СЕРТИФИКАТ

Этот продукт был испытан и признан соответствующим качеству для продажи и применения.

Тип **F1-**_____

Проверяющий _____

Дата _____